Art. - Nr.: 6268

1
8 - ∞
20 min. - ∞

Kongming Frame

Dieses Puzzle besteht aus 12 Teilen und einem Rahmen. Nur mit viel Geschick und gründlicher Überlegung gelingt es Ihnen, dieses Puzzle auseinander zu nehmen und wieder zusammenzubauen. DE

This puzzle consists of 12 pieces and a frame. Only with great skill and careful consideration you will succeed in this puzzle to disassemble it and to reassemble it. GB

Ce puzzle se compose de 12 pièces et un cadre. Il vous faudra une grande adresse et de la réflexion pour défaire ce puzzle et le refaire à nouveau. FR
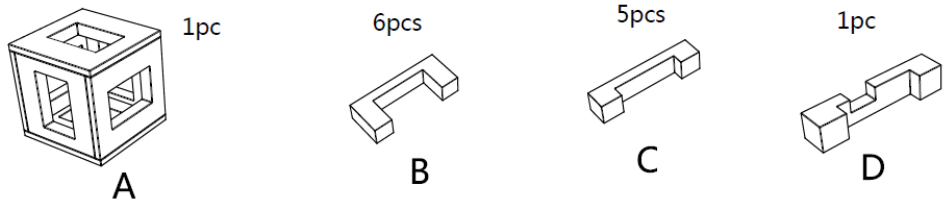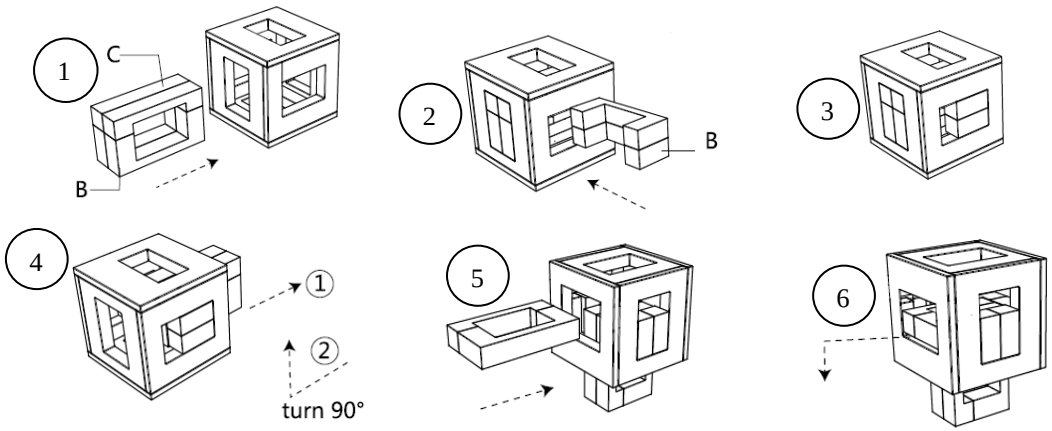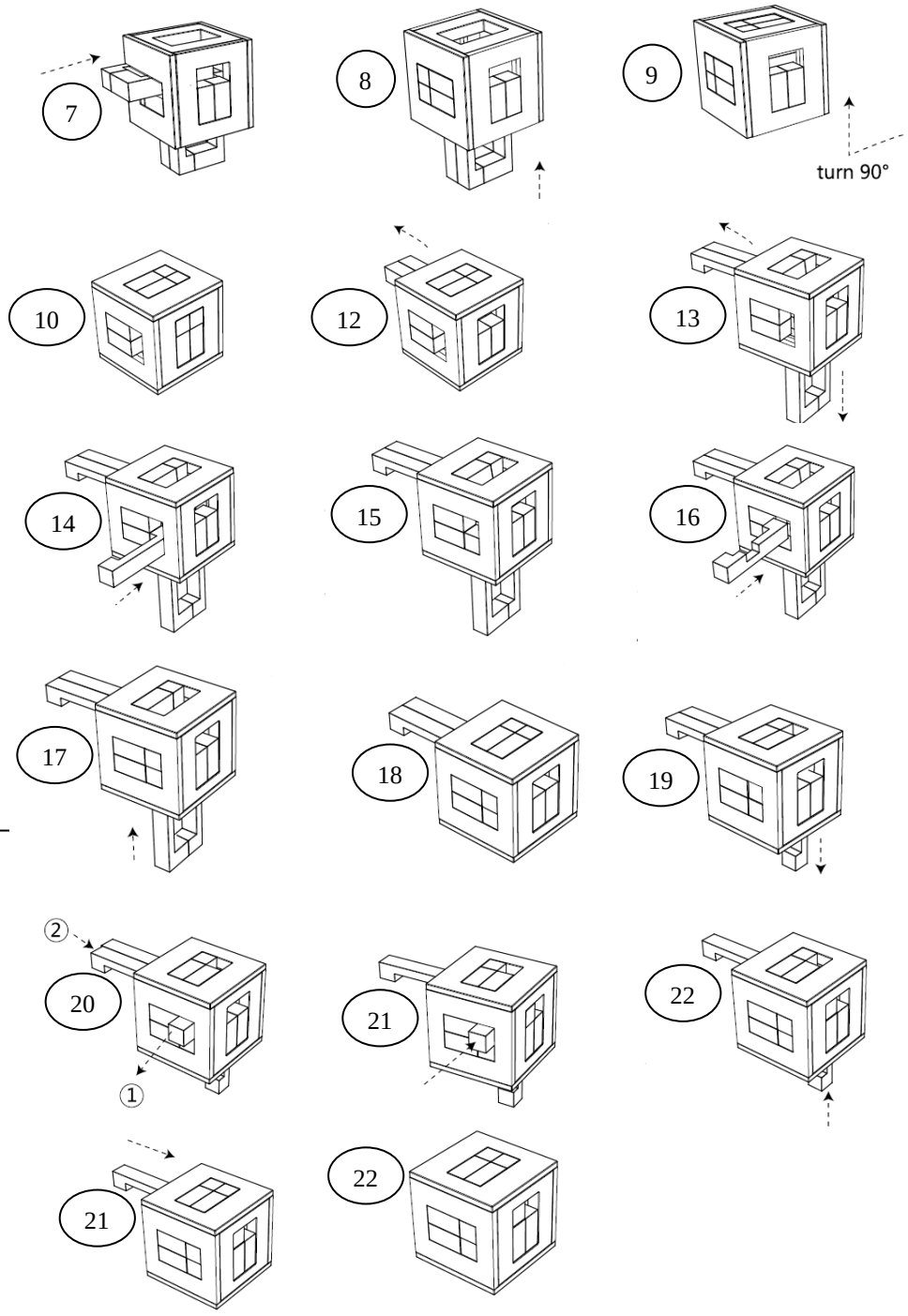
Lösung / Solution / Solution